## 部品リスト : SARAH 120 SB

| | | | |
|---|---|---|---|
| A | | | 4 PCS |
| B | | | 1 PCS |
| C | ボルト 6x20 | | 12 PCS |
| D | ばねワッシャー | | 12 PCS |
| E | 平ワッシャー | | 12 PCS |
| F | 六角レンチ | | 1 PCS |
| G | フェルト | | 5 PCS |
| H | 引き手<br>LEAF TORITE (P96) | | 4 PCS |
| I | ビス 4x25 | | 8 PCS |

STEP 1

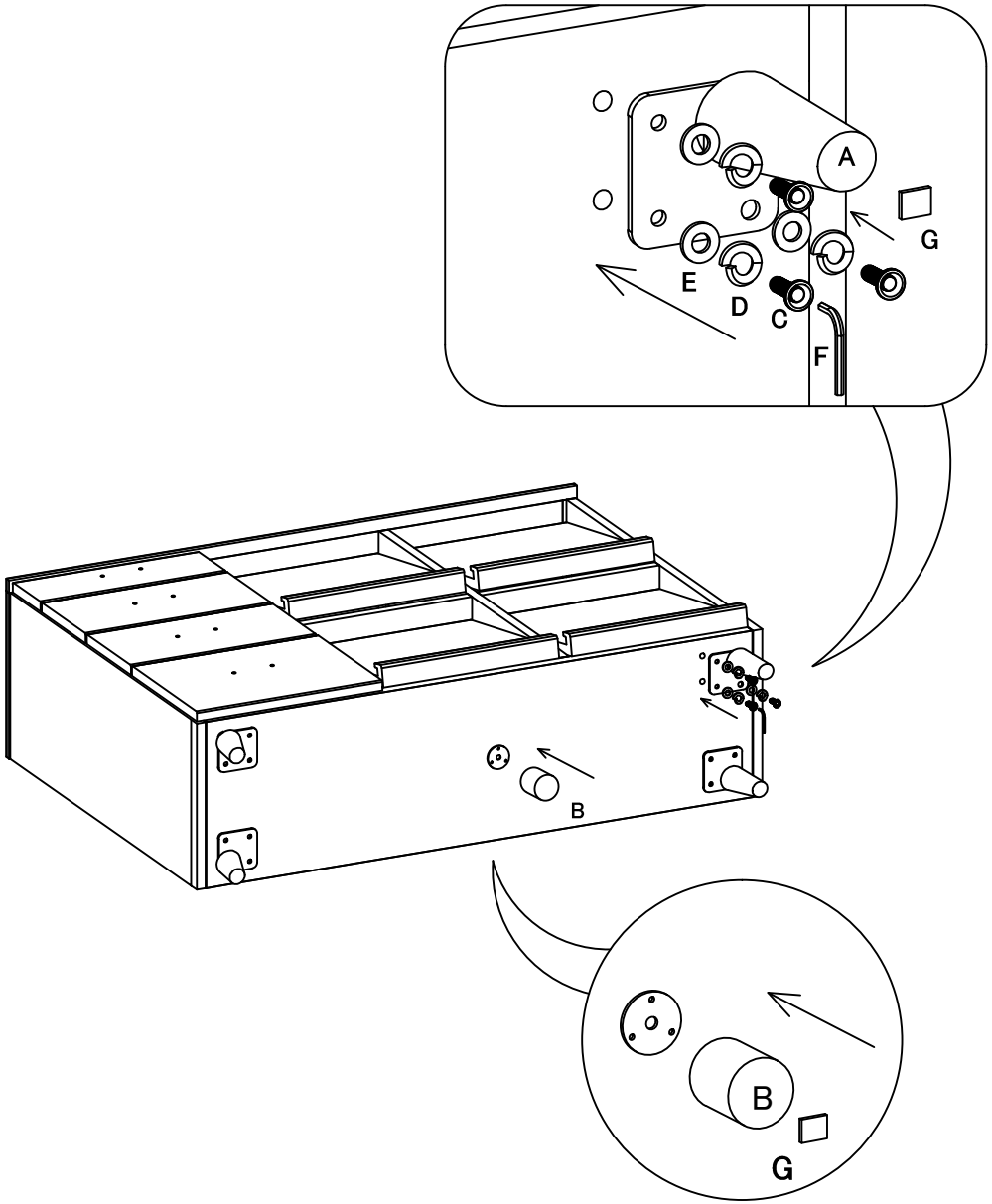


10092018

## STEP 2

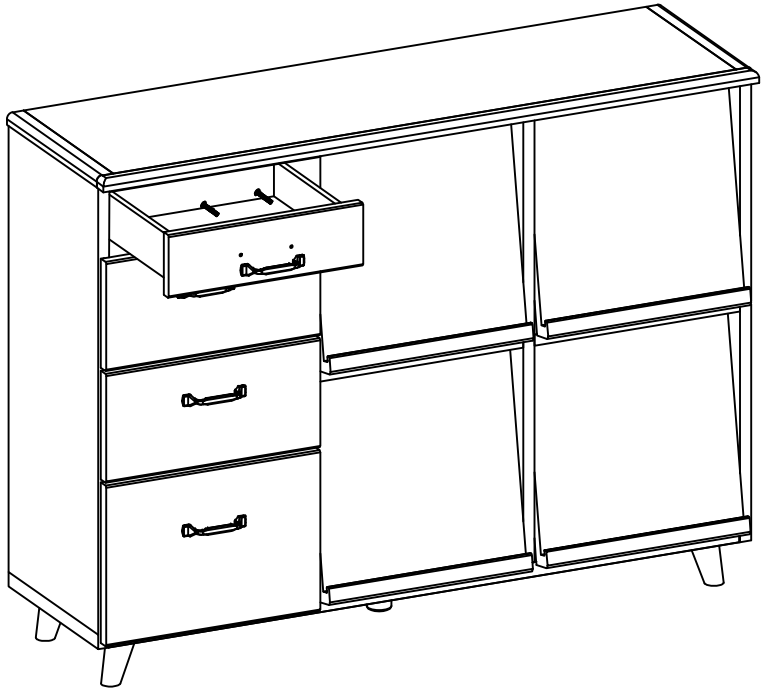

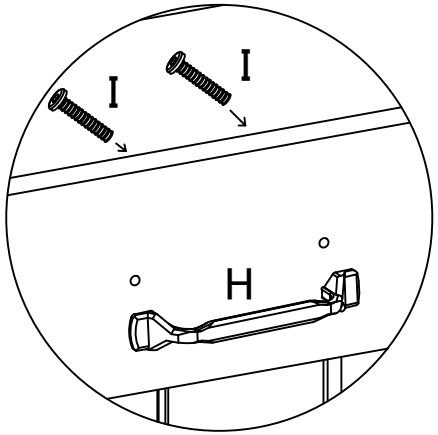


## STEP 3

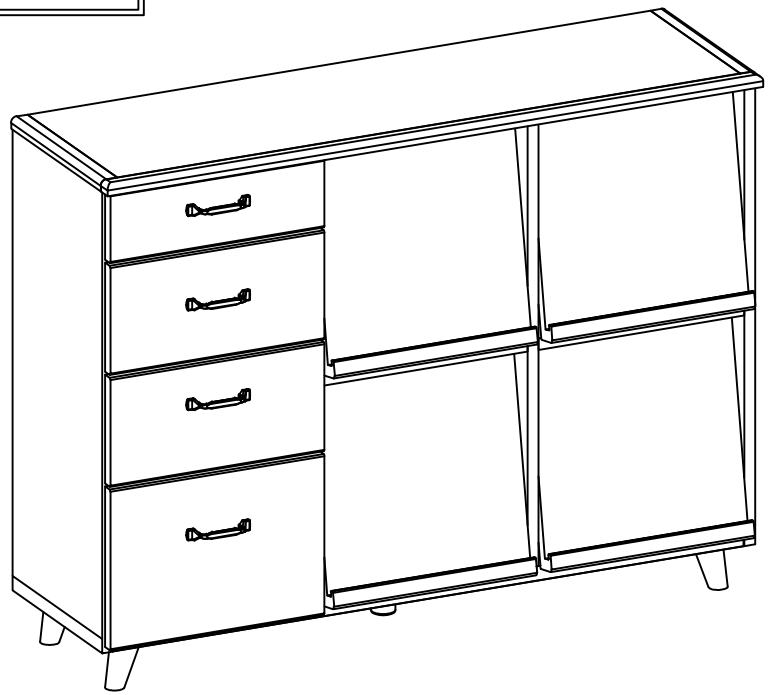

10092018