テレビ台



パーツリスト

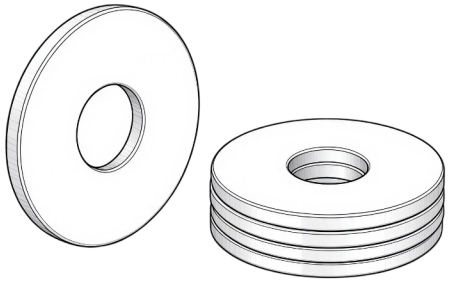

x13

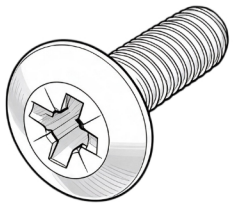

x13

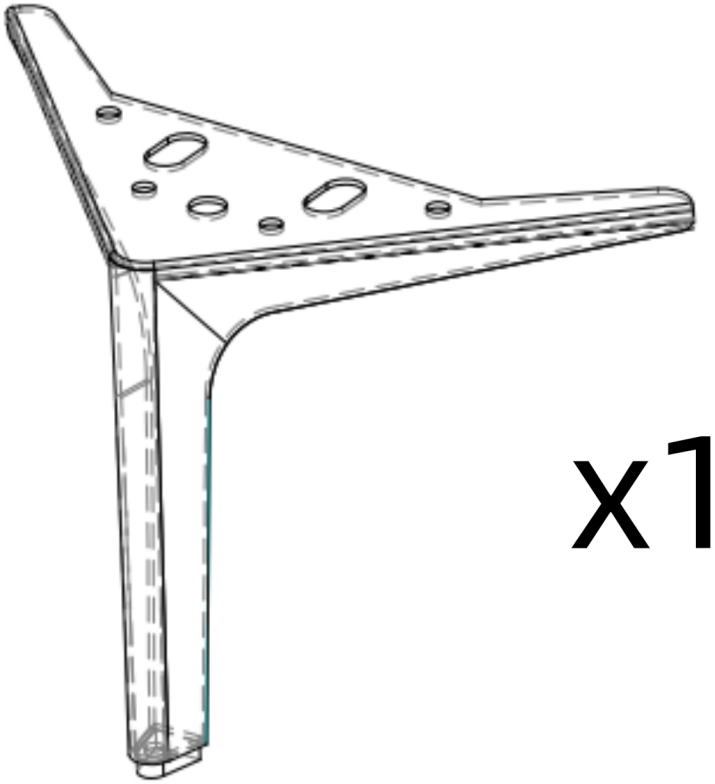

x12

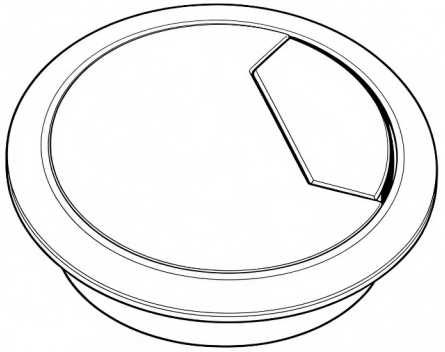

x1

テレビ台

脚取付説明



本体を裏返し、底面を上にして平らに置く

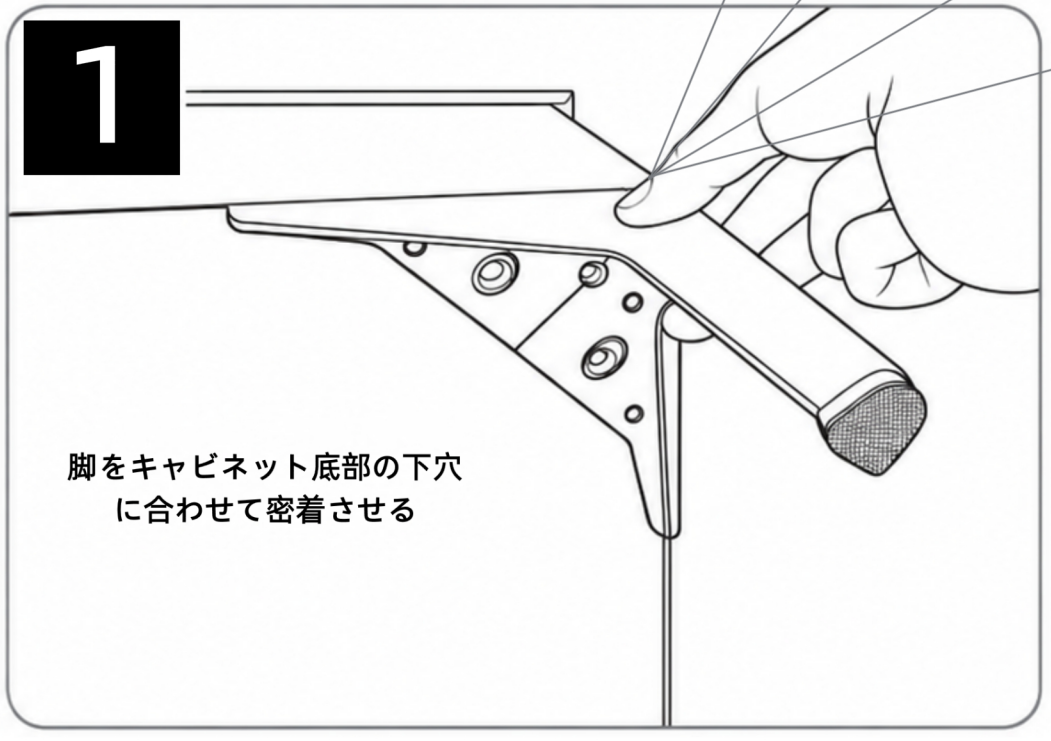
1
脚をキャビネット底部の下穴
に合わせて密着させる

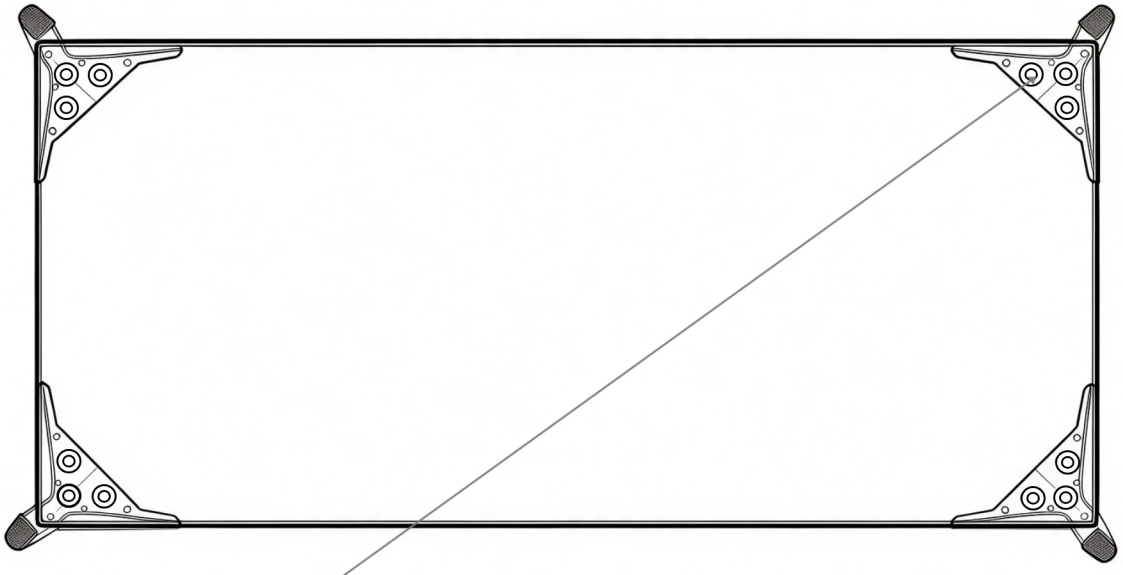

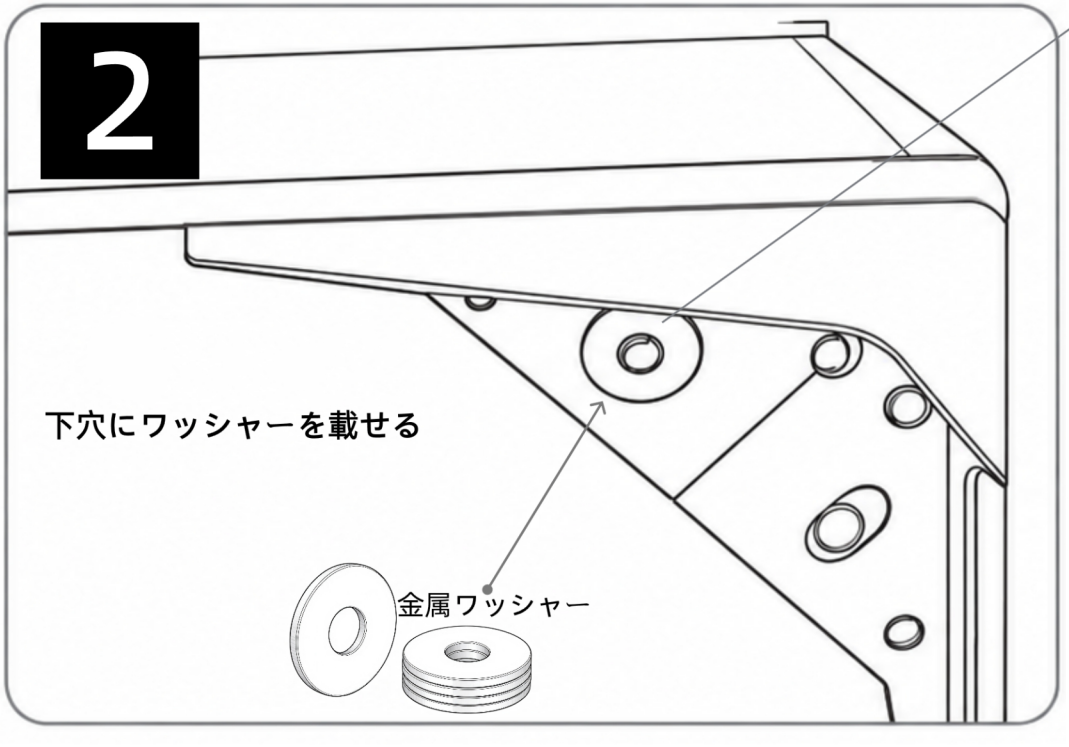
2
下穴にワッシャーを載せる
金属ワッシャー



3

穴に合わせてネジをねじ込み、締め付けて固定する。残りの脚も同様に作業する

収納キャップ取付説明

